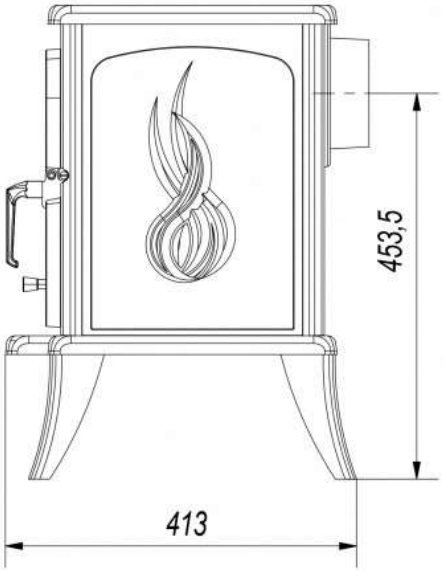
453,5
413

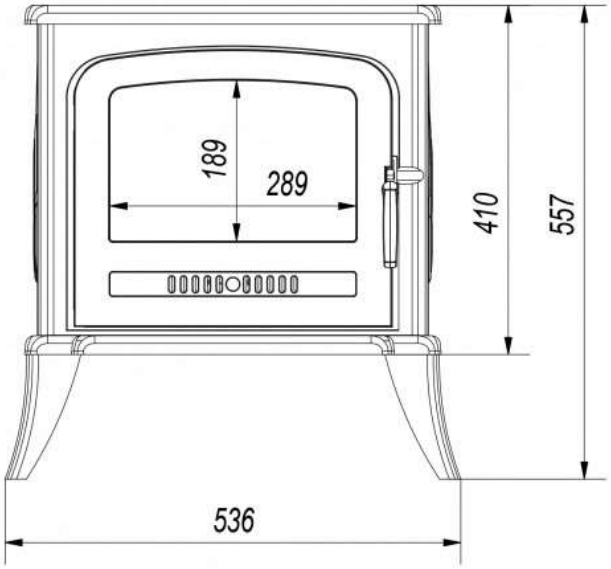
189
289
410
557
536

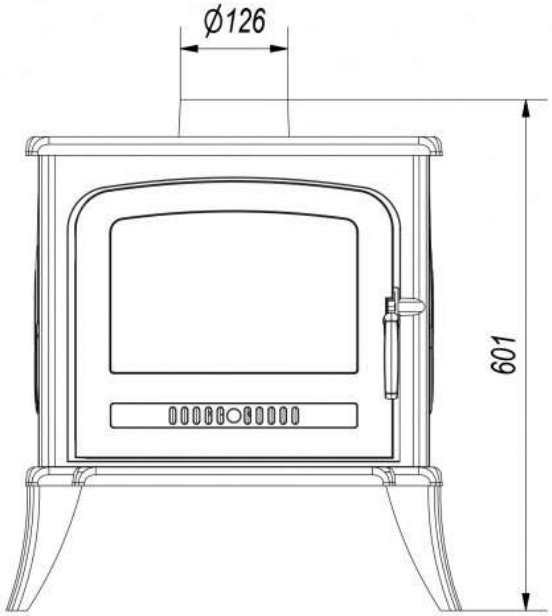
Ø126
601

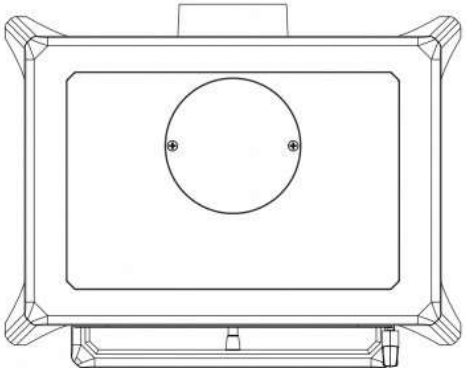

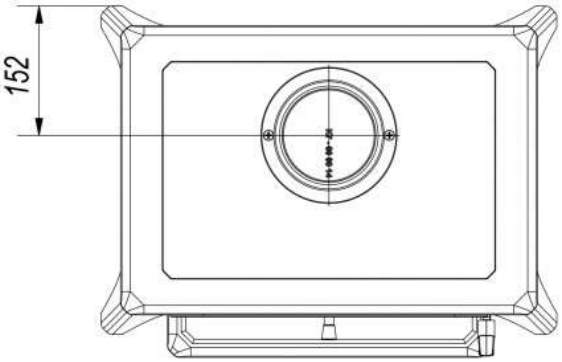
152