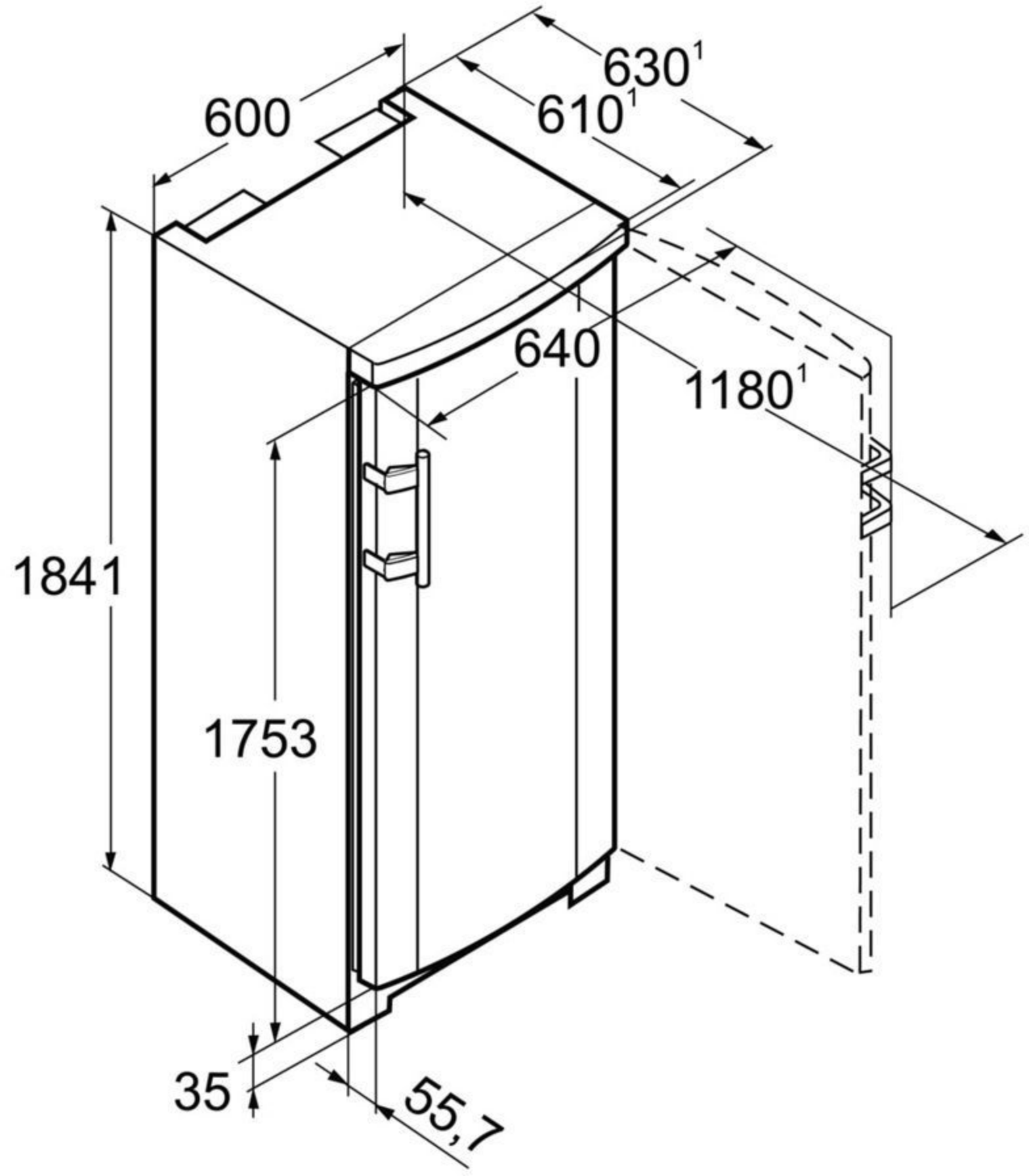
600
630[1]
610[1]
640
1180[1]
1841
1753
35
55,7