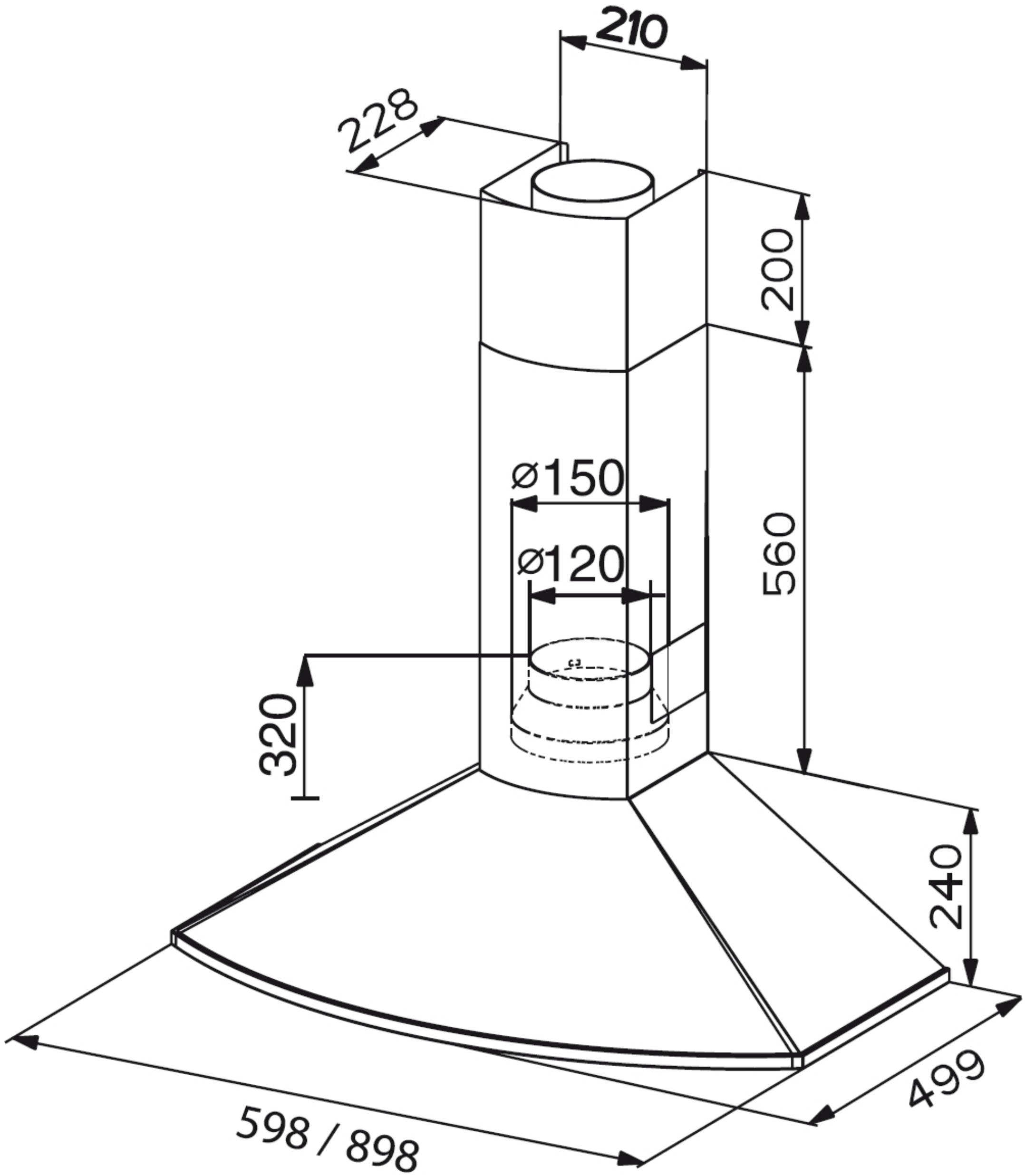
210
228
200
ø150
ø120
560
320
240
598 / 898
499